Didysis vežimėlis 32-90284

Nr.	Pavadinimas	Kiekis
1	Rėmas	1
2	Priekinė pakaba	1
3	Užpakalinė pakaba	1
4	Traukė	1
5	Rankena	1
6	Skersinis	2
7	Padėklas	1
8	Pedalas	1
9	Traukė	1
10	Diskas	2
11	Ritinėlis	10
12	Spyruoklė	1
13	Lentelė	2

Nr.	Pavadinimas	Kiekis
14	Varžtas M8x25	3
15	Varžtas M8x30	4
16	Fiks. veržlė M8	7
17	Varžtas M10x30	4
18	Varžtas M16x100	1
19	Fiks. veržlė M16	9
20	Medsraigtis 4x35	10
21	Ratas Ø400 H32-2125-3-LT	4
22	Rankena Ø21	2
23	Dangtelis 31x31	1

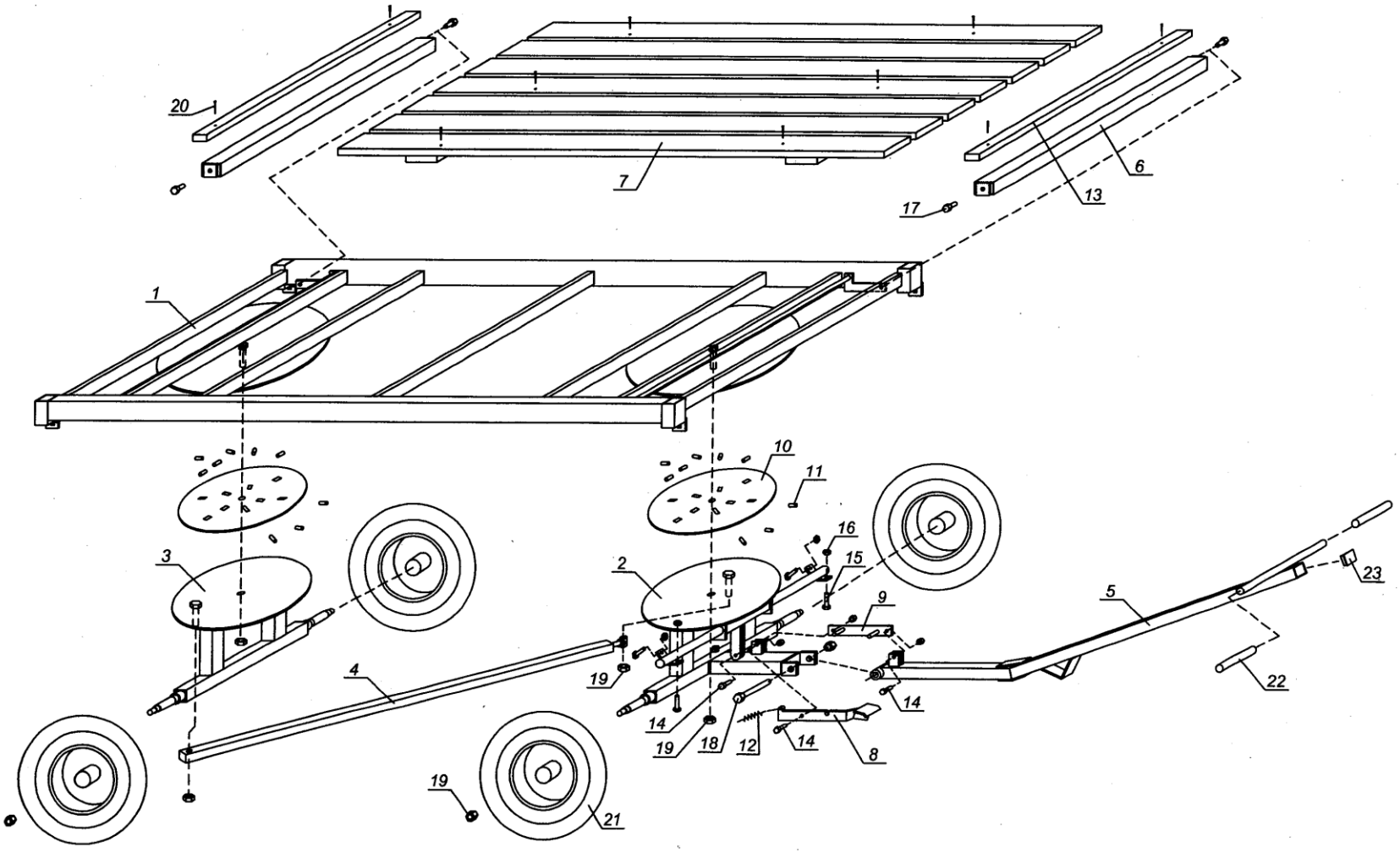

Didysis vežimėlis 32-90284